国鉄　サハ48型　形式図

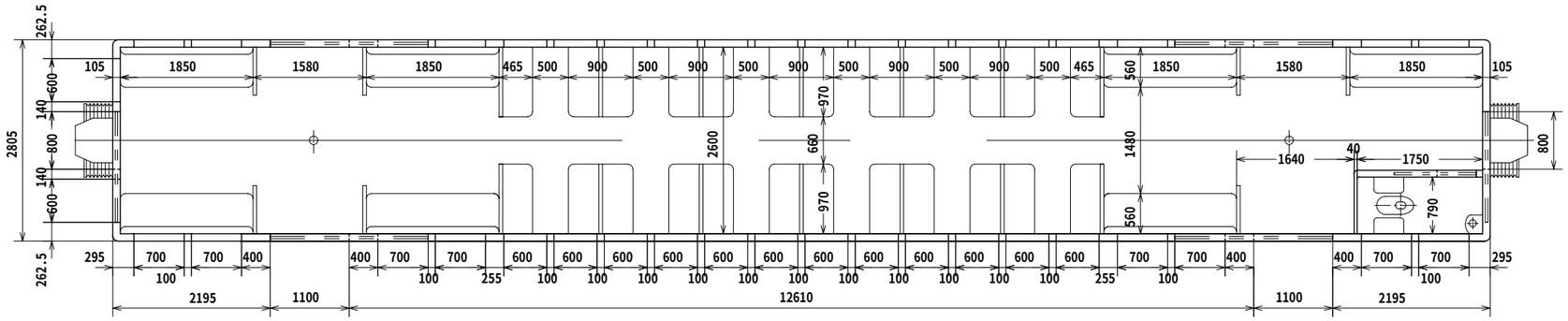
262.5
2805
600
140
800
140
600
262.5
105
1850
1580
1850
465
500
900
500
900
500
900
500
900
500
900
500
465
560
1850
1580
1850
105
970
2600
660
970
1480
560
1640
40
1750
800
790
295
700
700
400
400
700
700
600
600
600
600
600
600
600
600
600
600
600
600
600
600
700
700
400
400
700
700
295
100
100
255
100
100
100
100
100
100
100
100
100
100
100
100
255
100
100
2195
1100
12610
1100
2195

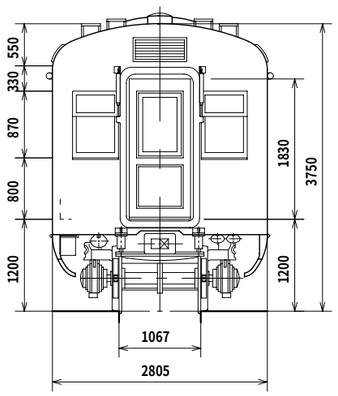
550
330
870
800
1200
1830
3750
1200
1067
2805

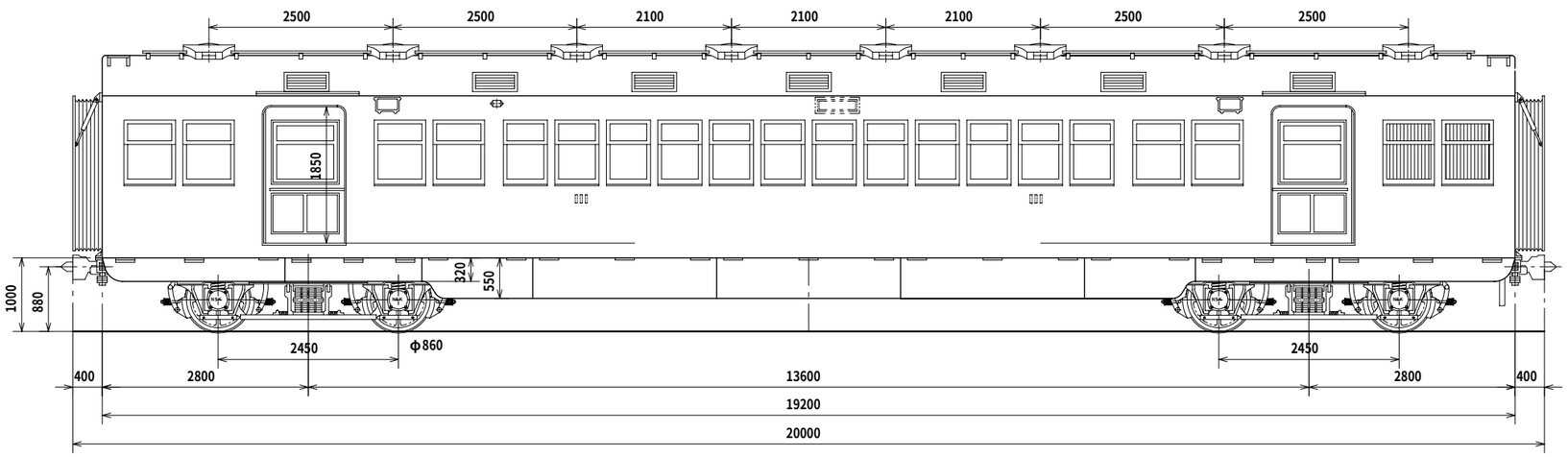
2500
2500
2100
2100
2100
2500
2500
1850
1000
880
320
550
2450
φ860
2450
400
2800
13600
2800
400
19200
20000

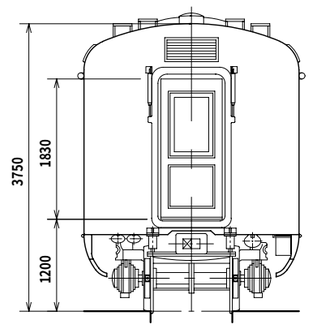
3750
1830
1200