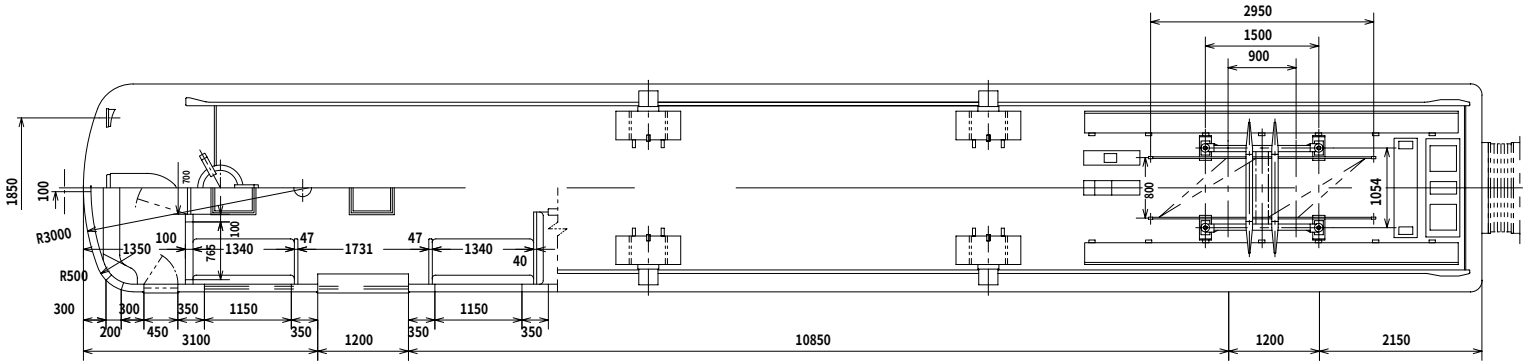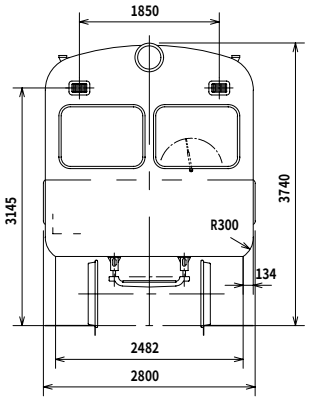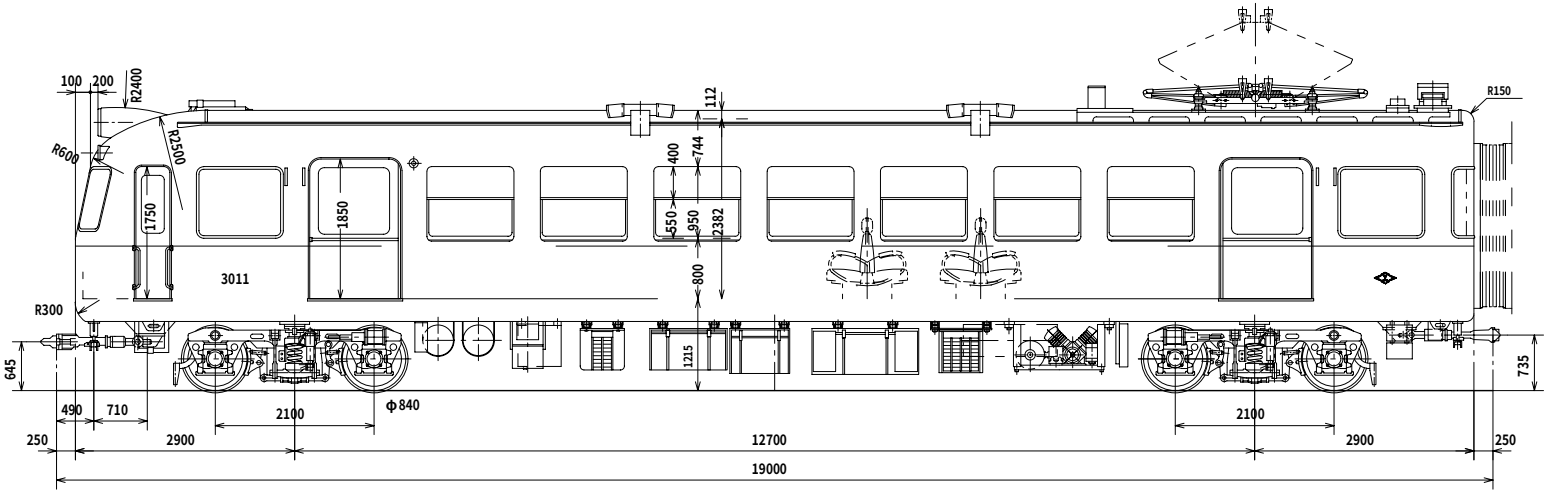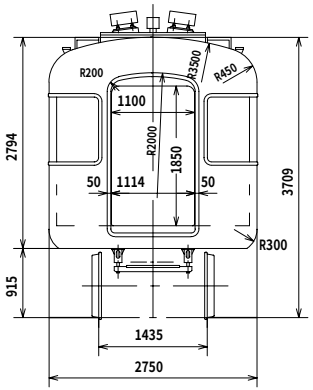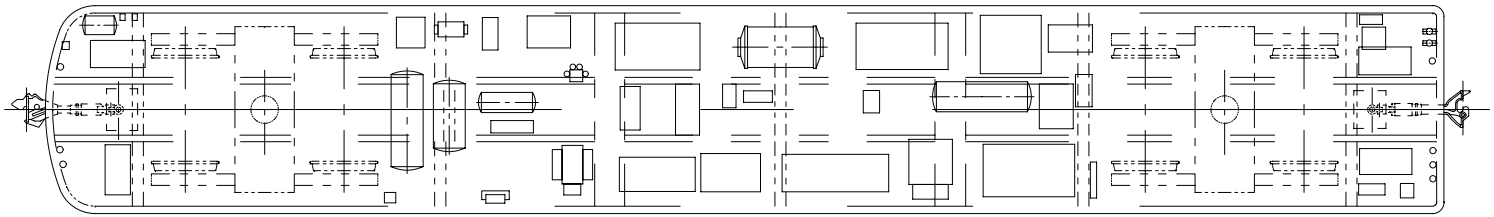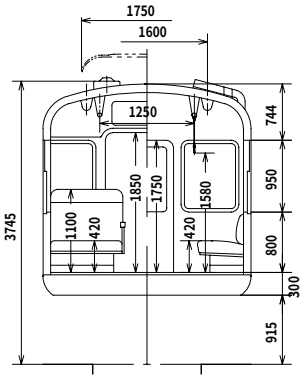阪神電鉄300型　1号車　形式図