京王電軌　15号　形式図
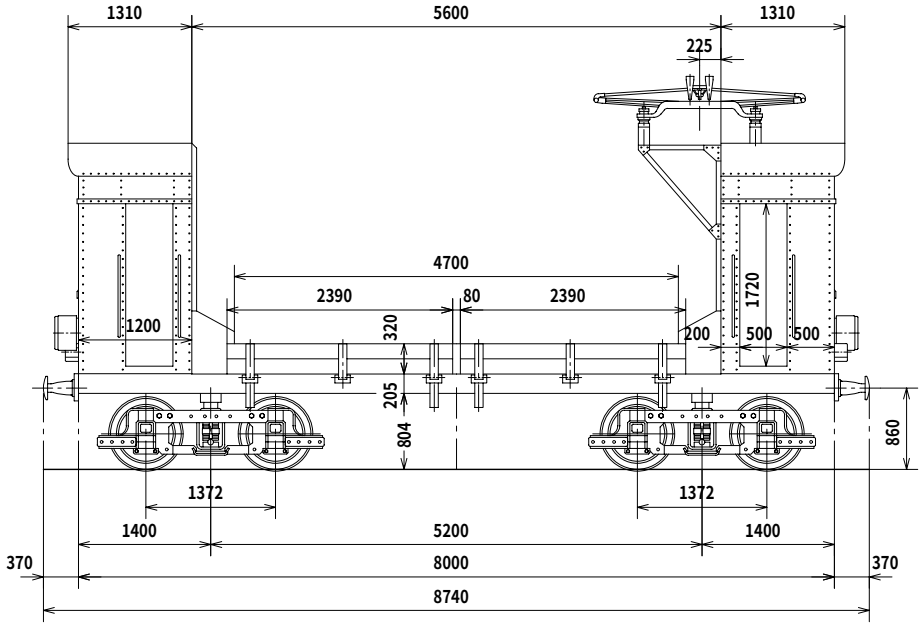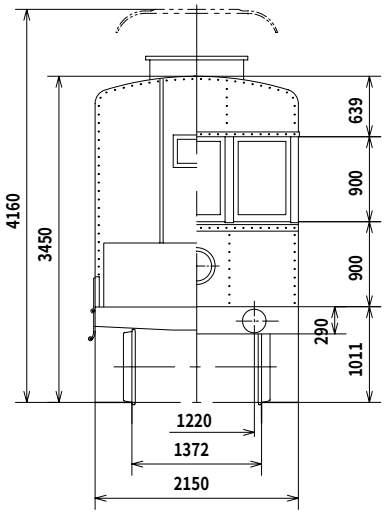
1933年汽車会社で完成した無蓋貨物電車
当時の京王にふさわしい小型車で、2輌作られている
台車はアメリカのテーラートラック製で、特徴あるタイプである
この系列の車輌の経歴は大変複雑で一応15号としてお目に掛けることとした