富士山麓電鉄　モハ3100形　形式図
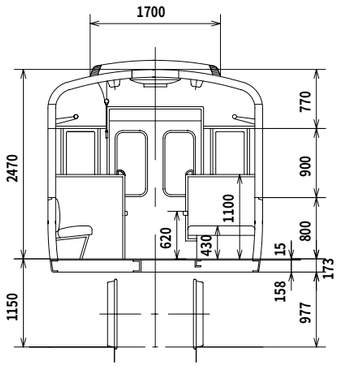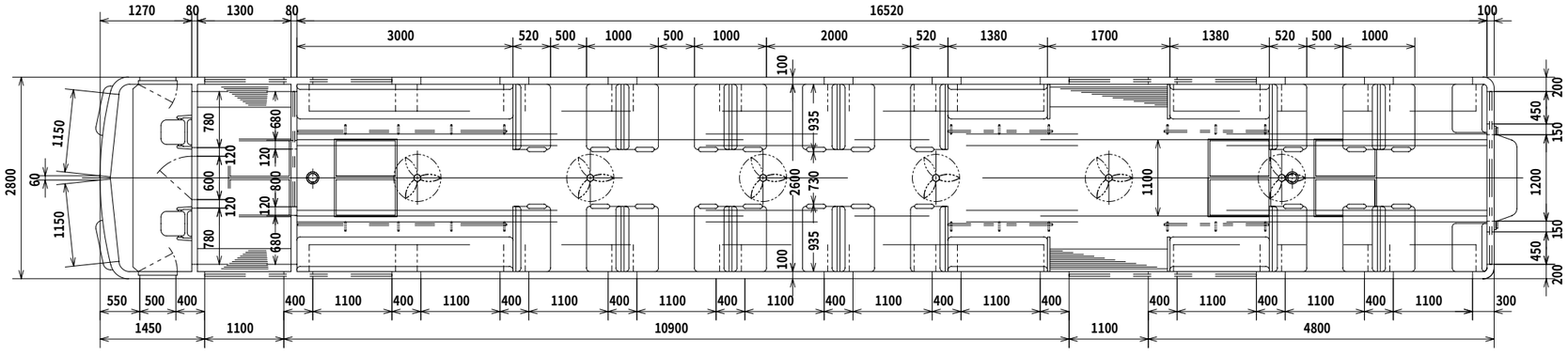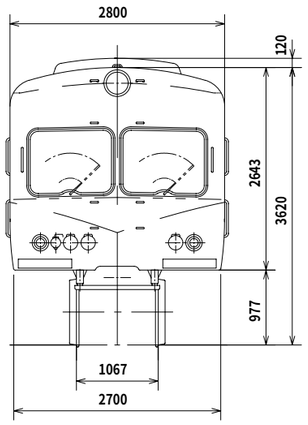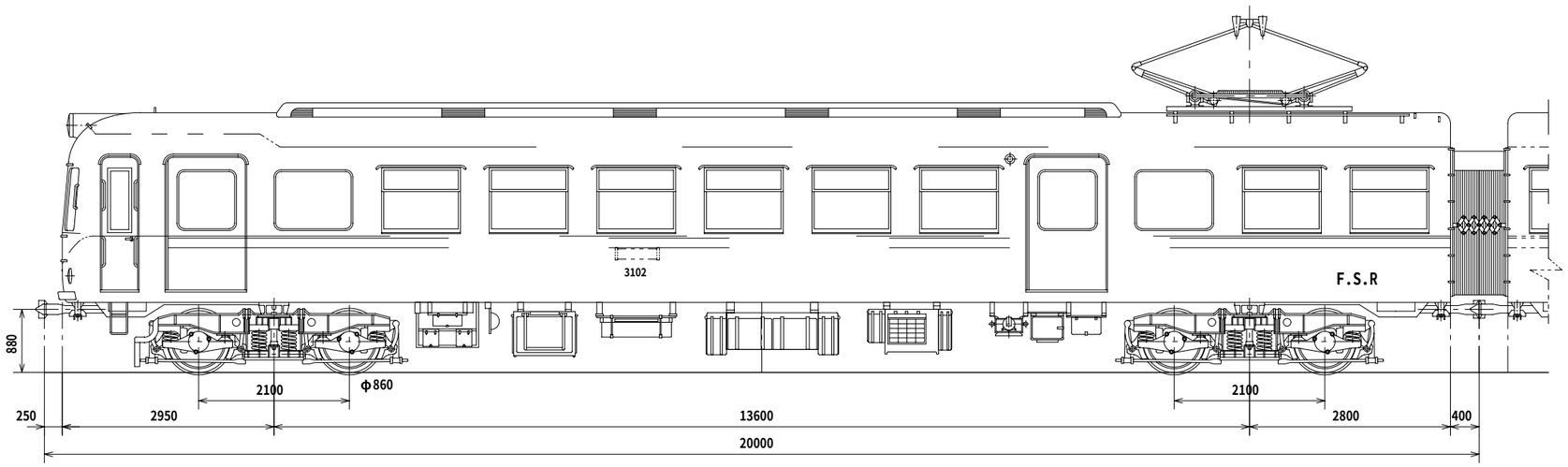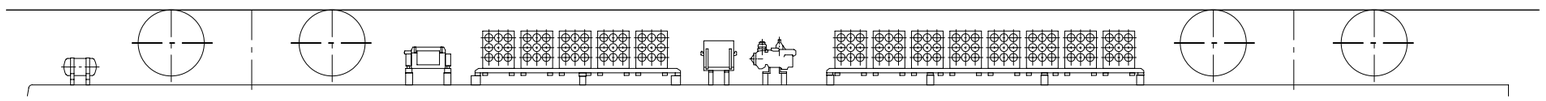
1956年二本車輌が製造した高性能車
富士山麓電鉄→のちの富士急行の代表車で、外観性能とも地方私鉄にはまれな好車輌といってよい
電動車2輌固定連結で、偶数車がパンタ付き
輌数はⅣ3101～3104の4輌、台車はNB-1
図は製造当初で、塗装は窓まわり青灰色、腰が薄いブルー、側面窓下に白帯が1本入っている