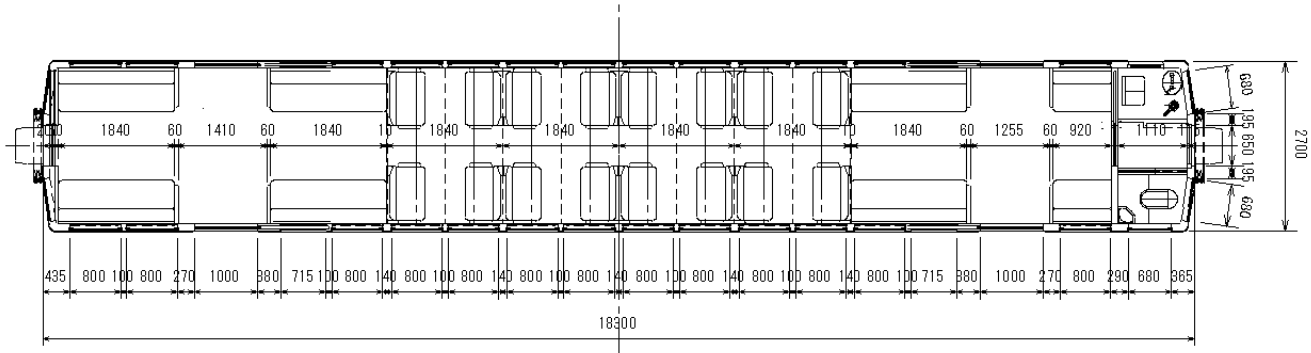
1840
60
1410
60
1840
10
1840
1840
1840
1840
10
1840
60
1255
60
920
1110
680
195
650
195
680
2700
435
800
100
800
270
1000
380
715
100
800
140
800
100
800
140
800
100
800
140
800
100
800
140
800
100
715
380
1000
270
800
290
680
365
18300

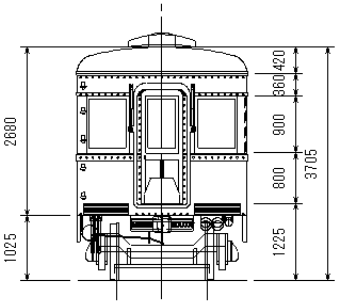
2680
1025
420
360
900
800
1225
3705

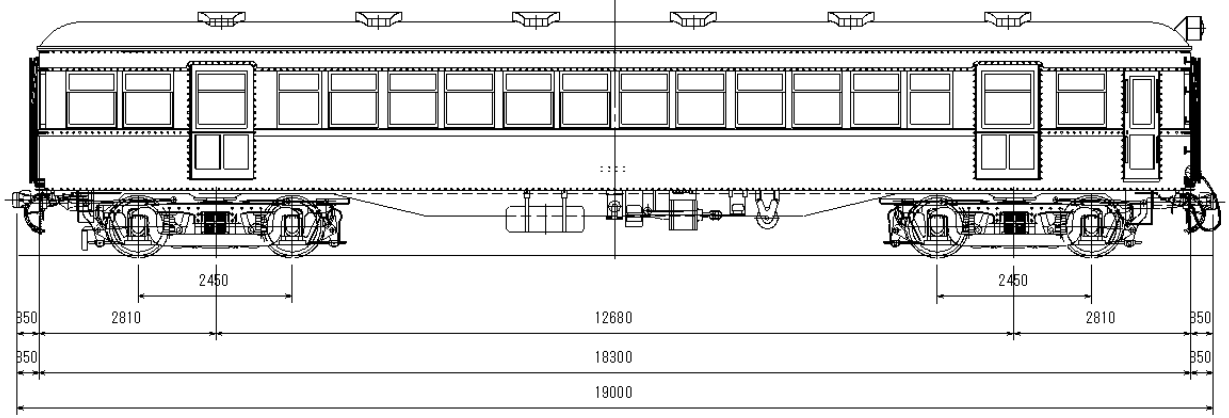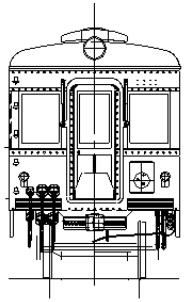
2450
2450
350
2810
12680
2810
350
350
18300
350
19000